EXPERT SP3000

PISTOLET DE DETACHAGE ELECTRIQUE

SP-3000

ALBATROSS® USA INC
Est. 1898
36-41 36th Street
Long Island City, NY 11106
Tel: 718-392-6272
5439 San Fernando Road W.
Los Angeles, CA 90039
Tel: 818-543-5850
800-233-4468 • Fax: 718-392-2899 • www.albatross-usa.com

MODE D’EMPLOI

1- Remplir le réservoir avec un liquide de nettoyage non inflammable.
2- Le Réglage du débit sur le côté du pistolet à été préréglé pour une pression maximum et une consommation de liquide minium. Pour augmenter le débit, tournez la vis de réglage dans le sens des aiguilles d’une montre. Pour réduire le débit, dans le sens inverse.
3- Placez un support absorbant sous le textile à traiter
4- Positionnez le textile à traiter directement sous la buse de pulvérisation à une distance de 5 à 10 centimètres.
5- Abaissez la gâchette de pistolet pour activer le mécanisme. Le pistolet va envoyer la solution nettoyante au travers de la buse haute pression et nettoyer la surface.
6- Le SP-3000 est équipé d’une buse ajustable. Une fois que la surface sale est nettoyée avec le spray localisé ajustez la buse en tournant dans le sens des aiguilles d’une montre pour un jet plus large afin d’éviter les traces.

Utilisez uniquement le nettoyant Albatros non inflammable. Ce nettoyant n’est pas inflammable et est compatible avec le mécanisme de la pompe.
Les nettoyants inflammables, corrosifs et l’eau ne sont pas recommandés pour être utilisés avec le pistolet SP 3000.

Utilisez toujours le pistolet dans en environnement ventilé avec les protections appropriées à la législation en vigueur.

LISTE DE PIECES DETACHEES

POS.	PART NO.	DESCRIPTION
1.	6112	Gun housing A
2.	6111	Gun housing B
3.	6113	Coil (110V, 60Hz)
3.	6113-220	Coil (220V, 50Hz)
4.	6114	Trigger Switch
5.	6115	Armature
6.	6116	Electric Cord
7.	6117	Armature Spring
8.	6118	Volume Control Knob
9.	6119	Volume Control Spring
10.	6120	Bolt A
11.	6121	Bolt B
12.	6122-A/B	Gun unit locking screw
13.	6123	Pump cylinder
14.	6124	Piston
15.	6125	Piston spring
16.	6125	Stator
17-19.	6127-28-29	Valve complete
20.	6130	Container
21.	6131	Suction pipe
22.	6132	Pump unit locking screw
23.	6133	Terminal block
24.	EX400	Adjustable nozzle complete

Optional Accessories
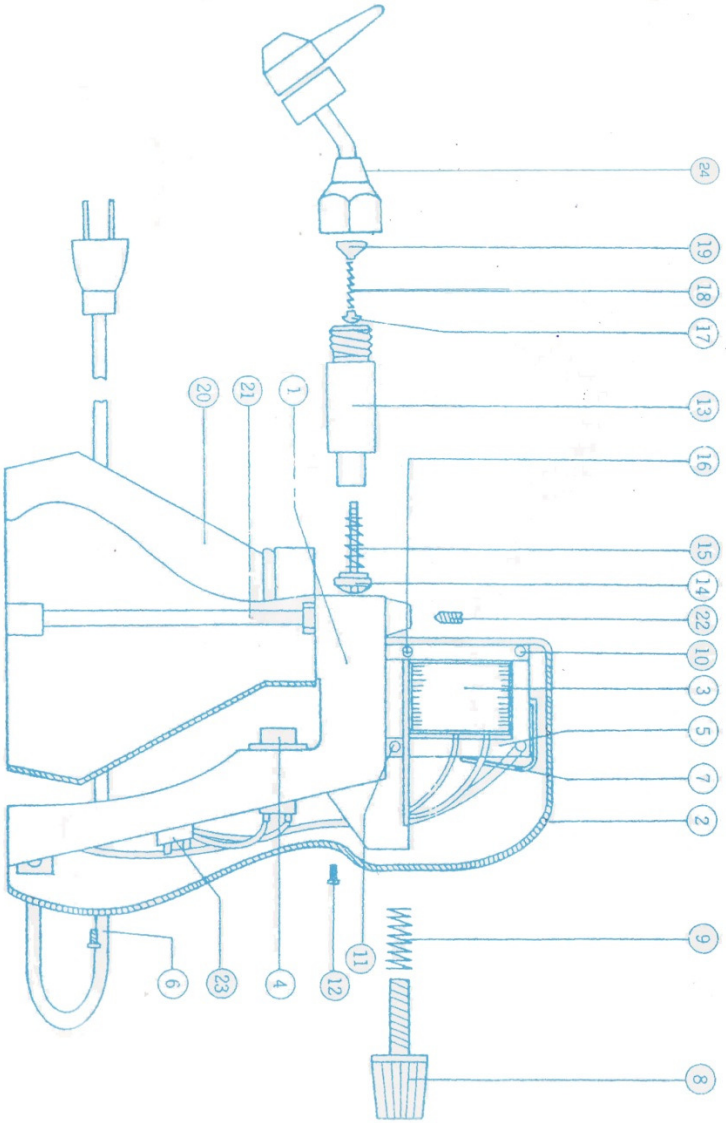
5001	Albatross Gun Reel
6108	Air Dryer Attachment
6109	Direct feed Attachment