Conçu pour fournir des performances de niveau industriel

Pour pouvoir traiter des volumes importants de vêtements imprimés, il est nécessaire de pouvoir compter sur des équipements capables de relever le double défi d'une reproduction de haute qualité du design et d'une activité de niveau industriel. Dans ce but, nous vous présentons le GTX600, dernier modèle en date de la gamme GTX. Il assure un flux de travail fluide, hautement professionnel et unique grâce à ses nombreux avantages. Ses qualités en feront à coup sûr un atout de votre entreprise.

- **Système d'encre en vrac**
  Filtration et dégazage de toutes les encres
- **Cadre en acier et entraînement des vis de la platine**
  assurant rapidité et durabilité sur le long terme
- **Station de maintenance industrielle**
  pour permettre des opérations d'impression en continu
- **Encombrement évolutif**
  S'adapte à la croissance des besoins de votre entreprise
- **Humidificateur intégré**
  Permet de contrôler l'environnement de la machine
- **Recirculation de l'encre blanche**
  dans quatre zones clés, permet de maintenir l'encre dans un état prêt pour l'impression
- **4 têtes d'impression industrielles**
  avec ventilateurs de refroidissement interne permettant de réaliser une impression en continu plus longtemps

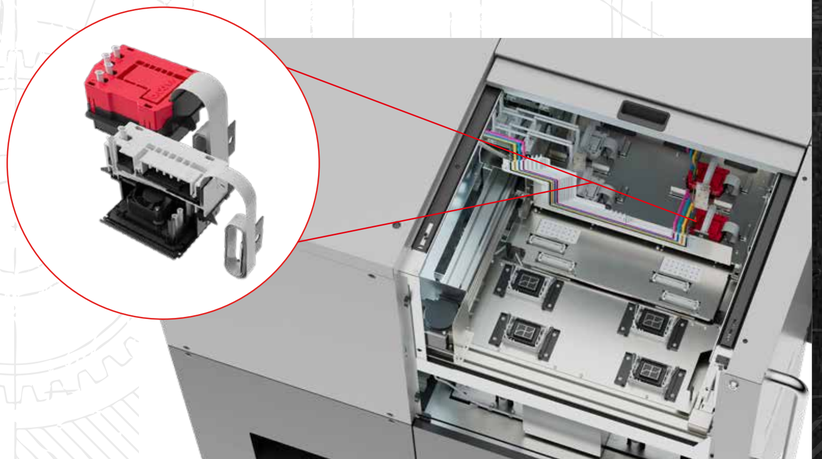

Spécifications

Méthode d'impression	Directement sur une imprimante à vêtements
Taille de la machine	186 cm x 192 cm x 146 cm (chargement du plateau) 186 cm x 206 cm x 146 cm (déchargement du plateau)
Poids de la machine	env. 640 kg (plateau compris)
Tailles de plateaux	Taille d'impression maximale : 61,0 cm x 61,0 cm / 24" x 24"
Taille du plateau inclus	35,6 cm x 40,6 cm / 14" x 16"
Type d'encre	Encre pigmentée à base d'eau
Type de tête à jet d'encre	Tête piézo sur demande avec ventilateur à l'intérieur
Nombre de têtes à jet d'encre	4 têtes d'impression/16 canaux d'encre
Résolution de l'impression	Max. 1 200 ppp x 1 200 ppp
Mode d'impression	Simple ou double pour CMJN. Sous-base et surbrillance pour le blanc
Environnement	Conditions de veille : 10-35 °C, 20-85 % (à tenir à distance de toute condensation) Conditions de fonctionnement : 18-30 °C, 35-85 % (à tenir à distance de toute condensation)
Sortie de données	Pilote d'imprimante (USB, sortie de fichier, LAN)
Alimentation électrique	CA 200 V-240 V (±10 %), 50/60 Hz(± 1 Hz)
Consommation électrique	5A (moyenne) (référence : 2A pendant l'impression)
Séchage de l'encre	La presse à chaud peut être utilisée à 180 °C (356 °F) et pendant 35 secondes. Dans le cas d'un volume de production plus important, il est recommandé d'utiliser un four à convoyeur à 160 °C (320 °F) pendant trois minutes et demie. La durée et la température peuvent varier en fonction du séchoir utilisé.
Prétraitement	Avant impression, appliquez un prétraitement à l'aide d'un appareil manuel ou automatique, puis séchez le vêtement au moyen d'une presse à chaud en veillant à respecter toutes les instructions du fabricant. Un prétraitement est nécessaire pour l'encre blanche.
Système d'exploitation	macOS 10.15 Catalina, macOS 11.0 BigSur Windows 10 (64 bits)
Interface	LAN, fonction USB, hôte USB
Système de transport des plateaux	Servomoteur CA avec tournevis et rails linéaires solides Réglage électronique de la hauteur du plateau et disponibilité de l'automatisation Capteurs doubles de hauteur de plateau [haut/bas] pour une hauteur d'impression optimale
Système de maintenance industrielle	Quatre bouchons d'aspiration humide automatique Quatre systèmes de balais d'essuie-glace humides
Système d'impression environnementale	Thermostat interne et hygromètre Humidificateur à évaporation intégré pour contrôler le niveau d'humidité interne. Système de collecte des fines gouttelettes avec 6 ventilateurs sous le plateau
Accessoires en option	Voyant d'état tricolore
Conditions de fonctionnement du pilote	UC 2 GHz (recommandations minimales) RAM 8 Go (recommandations minimales)
Résolution de l'affichage	SXGA (1 280×1 024) (recommandations minimales)
Applications recommandées	Adobe® Photoshop CC Adobe® Illustrator CC CorelDRAW® 2020/2021 (Windows)

brother
Internationale Industriemaschinen GmbH
Düsseldorfer Str. 7–9
46446 Emmerich am Rhein, Allemagne
Tél. : +49 (0) 2822 609 0
E-mail : info@brother-ism.com
Site Web : garmentprinter.global.brother

garmentprinter.global.brother

LA PROCHAINE RÉVOLUTION DANS LA PRODUCTION DE MASSE

GTX
GTX600

brother
at your side

Grâce au GTX600, augmentez votre productivité sur 8h

Basé sur expérience récente en réelle productions.

420-460 vêtements sombres
1 Brother GTX600
1 Pretreatmaker
2 presse à chaud

1260-1380 vêtements sombres
3 Brother GTX600
1 séchoir tunnel
1 Pretreatmaker LINE

840-920 vêtements sombres
2 Brother GTX600
1 séchoir tunnel
1 Pretreatmaker LINE

1680+ vêtements sombres
4+ Brother GTX600
1 séchoir tunnel
1 Pretreatmaker LINE

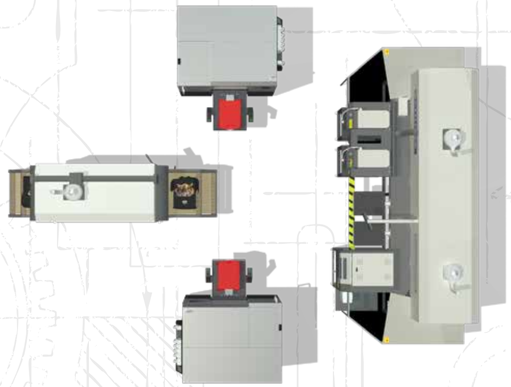

Les valeurs indiquées peuvent varier. L'équipement utilisé n'est qu'une recommandation. Capacité de production doublée par rapport au GTXpro en mode 900 ppp et grâce à un intervalle de maintenance amélioré.

Conçu pour garantir des performances de pointe

L'expérience de l'utilisateur devient plus importante que jamais. Une machine doit non seulement fonctionner à la perfection, mais aussi être en mesure de s'adapter aux besoins de son utilisateur. Mais avant tout, elle doit être facile à utiliser afin de garantir un flux de travail sûr et fluide, et d'offrir un profit optimal. Pour y parvenir, notre GTX600 propose de nombreuses fonctionnalités avantageuses.

- Changement rapide de plateau avec un vaste choix de tailles
  différents plateaux ouvrent un éventail de possibilités infinies, jusqu'à 61 cm x 61 cm (24" x 24")
- Hauteur de la platine sélectionnable automatiquement
  adaptable à de nombreuses hauteurs de matière
- Conçu pour les opérateurs
  plus facile à utiliser, même pour les opérateurs ayant une expérience minimale
- Encre en vrac et consommables fabriqués par Brother
  pour garantir une qualité constante et élevée
- Assistance de premier ordre
  assurée par des techniciens certifiés par Brother et des ressources d'assistance en ligne
- Intégration transparente à la production existante
  le GTX600 s'adapte ainsi de manière encore plus flexible aux besoins de votre entreprise

À vos côtés pour un avenir meilleur

Le respect de l'environnement et la durabilité constituent des questions essentielles dans de nombreux domaines. Chez Brother, nous voulons apporter notre contribution en proposant des solutions qui limitent l'impact sur l'environnement et jettent ainsi les bases d'un avenir meilleur pour nous tous. Pour autant, nous tenons également à maintenir nos normes de qualité. Pour ce faire, nous avons imaginé toute une série de nouvelles technologies et de possibilités.

- Réduction des déchets d'encre
  avec technologie de revêtement humide et de circulation de l'encre à l'intérieur de la tête d'impression
- Réduction du nombre de pièces d'entretien nécessaires
  Réduction de la fréquence de remplacement des pièces d'entretien
- Encre pour textile innobella à base d'eau
  Approuvée GOTS 6, certifiée Eco Passport d'Oeko-Tex
- Filtre de brouillard intégré
  assurera un environnement de travail sécurisé pour les opérateurs
- Réduction des déchets d'emballage
  Encre disponible en réservoirs de 9 l ou de 18 l

brother
at your side